清华大学玉泉医院（清华大学中西医结合医院）
C楼四层老年医学科装修改造工程

施工图纸

2024年10月

图纸目录
DRAWING CONTENTS

序号 NO.	图号 SHEET NO.	图名 DESCRIPTION	修正 REVISION					图幅 SHEET	备注 REMARK
01	P01	封面						A2	
02	P02	目录						A2	
03	装施01	设计说明						A2	
04	装施02	原始平面图						A2	
05	装施03	装修平面图						A2	
06	装施04	墙体定位图						A2	
07	装施05	地面铺装图						A2	
08	装施06	天棚吊顶图						A2	
09	装施07	储物柜详图						A2	
10	装施08	电气平面图						A2	
11	装施09	给排水平面图						A2	

设计说明

一、工程概况：

1.1工程名称：清华大学玉泉医院（清华大学中西医结合医院）C楼四层老年医学科装修改造工程

1.2项目地址：北京市石景山区石景山路5号

1.3建筑状况：楼体为框架剪力墙结构，本工程为装修改造，建筑面积870.20平米；

1.4设计范围：装饰装修工程、电气工程、给排水工程等项目。

二、设计依据：

2.1业主提供的相关图纸资料；

2.2现行有关设计规范、图集及相关专业资料：

2.2.1《建筑设计防火规范》(GB50016-2014)2018年版；

2.2.2《建筑照明设计规范》（GB50034-2013）；

2.2.3《建筑装饰设计施工及验收规范》(JGJ73-91)；

2.2.4《室内装饰工程质量规范》（QB T6016-97）；

2.2.5《国家建筑标准设计图集》（内维修改造03J502）；

2.2.6《建筑地面工程施工质量验收规范》(GB50209-2002)；

2.2.7《砌体结构设计规范》(GB50003-2001)；

2.2.8《天然石材产品放射性防推论性分类控制标准》(GBJ118-93)；

2.2.9《民用建筑设计统一标准》GB50352-2019版；

2.3本工程所有的参照标准均按现行的相关国家标准或行业标准。

三、工程做法及要求：

3.1拆除工程

3.1.1病房恢复区域手术室走廊、洁具间区域原有轻钢龙骨石膏板隔墙拆除，污物间、污洗间、打包间、无菌物品间原有砖砌隔墙全部拆除；

3.1.2病房恢复区域洁具间、更衣间、污物间、污洗间、打包间、无菌物品间原有地面砖及踢脚线拆除，手术室原有塑胶地面及踢脚线拆除；

3.1.3病房恢复区域洁具间、污物间、污洗间、打包间、无菌物品间原有墙面砖拆除，手术室原有铝塑装饰饰面板、基层衬板及龙骨拆除；

3.1.4病房恢复区域洁具间、污物间、污洗间、打包间、无菌物品间、原有300*300mm铝方板吊顶拆除，手术室、走廊原有600*600mm铝方板吊顶拆除；

3.1.5病房恢复区域污物间、污洗间、打包间、无菌物品间、手术室、走廊原有铝合金生态门、钢化玻璃门、电动推拉门全部拆除；

3.1.6病房恢复区域洁具间、污物间、污洗间、打包间、无菌物品间、手术室、走廊原有照明灯具、开关、插座全部拆除；

3.1.7病房恢复区域洁具间、污物间、污洗间、打包间、无菌物品间、手术室、走廊刷手池、地漏、拖布池、不锈钢洗手池、工作台全部拆除；

3.1.8病房区域安宁病房原有强化复合木地板地面、木质踢脚线拆除，不锈钢钢化玻璃隔断及门拆除，墙体高度为2.1米，原有装饰壁纸铲除，顶面原有涂料层清理；

3.1.9病房区域综合办公室原有2.0mm厚塑胶地面、踢脚线全部拆除，原有抗倍特板装饰面层、龙骨及基层全部拆除，吊顶高度为2.8米，原有装饰地柜、吊柜拆除，其中：装饰地柜为2750*600*800mm，装饰吊柜规格为2750*400*600mm；

3.2装饰装修工程

3.2.1病房区域卫生间原有石材洗漱台及脸盆打磨、精细保洁、打防霉胶；

3.2.2病房区域卫生间坐便器、洗脸盆根据老年医院要求增加坐便器无障碍扶手11套、台盆无障碍扶手11套；

3.2.3病房区域铝合金生态门增加视口便于巡视，原有铝合金门开孔加装玻璃视口；

3.2.4病房区域新做1400*2500*250mm储物柜8套、2700*1100*250mm储物柜2套，综合病房新做1800*2500*450mm储物柜1套；

3.2.5西侧安宁病房、综合办公室地面新做2.0mm厚水泥自流平基层、2.0mm通体塑胶地面、100mm高塑胶踢脚线；

3.2.6综合病房新做不锈钢钢化玻璃隔断（12mm钢化磨砂玻璃），隔断高度为2.5米，新做1500*2100mm装饰推拉门1樘；

3.2.7病房、办公区等所有房间墙面清理、喷刷净味涂料两遍；

3.2.8综合办公室墙、顶面涂料层清理、刮耐水腻子、喷刷净味涂料两遍；

3.2.9病房区域卫生间墙、地面砖精细保洁、勾缝，卫生间铝方板（300*300mm）吊顶面层更换；

3.2.10病房恢复区域病房、病房卫生间新建加气混凝土砌块隔墙、轻钢龙骨石膏板隔墙；

3.2.11病房恢复区域卫生间、污物间新做地面找平层、1.5mm聚合物水泥基防水层、防水保护层，粘贴300*300mm防滑地面砖，墙面新做专用砂浆甩毛、砂浆抹灰、1.5mm聚合物水泥基防水层（平均高度为1.8m），粘贴300*600mm墙面砖，顶面新做铝方板吊顶（铝合金专用龙骨、300*300mm铝方板）；

3.2.12病房恢复区域病房地面新做水泥自流平、2.0mm通体塑胶地面，墙面新做专用砂浆甩毛、砂浆抹灰、刮耐水腻子、喷涂净味涂料两遍，顶面新做轻钢龙骨石膏板吊顶（双层U形轻钢龙骨、9.5mm厚纸面石膏板）、面层刮耐水腻子、喷涂净味涂料两遍；

3.2.13病房恢复区域走廊墙面刮耐水腻子、喷涂净味涂料两遍，顶面新做矿棉吸音板吊顶（T型带凹槽龙骨、600*600mm矿棉吸音板）；

3.2.14病房恢复区域办公室区域地面新做600*600mm地面砖、100高地砖踢脚线，墙面墙面新做专用砂浆甩毛、砂浆抹灰、刮耐水腻子、喷涂净味涂料两遍，顶面新做矿棉吸音板吊顶（T型带凹槽龙骨、600*600mm矿棉吸音板）；

3.2.15病房恢复区域病房、污物间新做铝合金生态门，病房卫生间新做防水树脂门，病房新做病房储物柜（650*1900mm、1300*1900mm）；

3.2.16病房恢复区域病房卫生间新做埃及米黄石材洗漱台（40*4mm角钢支架）共计3套，卫生间新做5mm装饰银镜1040*1000mm3块，

3.2.17病房恢复区域病房新做50*50mm铝合金装饰护角（长度为1000mm）共计9根。

3.3电气工程

3.3.1病房恢复区域手术室、洁具间、更衣室等房间原有照明灯具、开关插座全部拆除，其中：LED吸顶灯2套，300*600mmLED平板灯7套，600*600mmLED平板灯12套，紫外线消毒灯7套，照明开关12个，插座17个，排风扇拆除3套；

3.3.2综合办公室原有照明灯具、开关插座拆除，其中：双管格栅灯2个、照明开关1个、空调温控开关1个、插座4个；

3.3.3病房恢复区域病房照明系统配管、配线新做，电气配管采用JDG20电线管，配线采用WDZB-BYJ-3*2.5mm2绝缘导线；

3.3.4病房恢复区域病房、办公室空调控制线路新做，电气配管采用JDG20电线管，配线采用WDZB-BYJ-6*1.0mm2绝缘导线；

3.3.5病房恢复区域病房、污物间、办公室新做单联单控跷板式暗开关4个，双联单控跷板式暗开关1个，四联单控跷板式暗开关3个，二、三孔安全型插座5个，电视插座3个，空调温控器4个；

3.3.6综合办公室新做单联单控跷板式暗开关1个，二、三孔安全型插座4个，空调温控器（利旧）1个；

3.3.7病房恢复区域病房、污物间、办公室新做照明灯具（其中：600*600mmLED平板灯1套，300*600mmLED平板灯1套，300*300mmLED平板灯3套，LED吸顶灯2套，LED装饰筒灯6套，单相排风扇4台）；

3.3.8综合办公室新做LED吸顶灯2套。

3.4给排水工程

3.4.1病房卫生间、污物间新做给水、热水系统，给水、热水系统管材采用（S4）PPR给水管，给水、热水系统支管均为剔槽暗敷；

3.4.2病房卫生间、污物间卫生洁具全部新做（其中：坐式大便器3套、台式洗脸盆3套（冷热混合龙头）、拖布池2套、成品淋浴器3套、DN50地漏7个。

四、其他

4.1本工程除设计有特殊要求外，其它各种工艺、材料均按国家规定的标准；

4.2本工程装饰如对原建筑结构、荷载变动，需由原结构设计单位结构设计人员复核、调整、确认满足原结构设计荷载后方可施工；

4.3本装饰设计图必须报公安消防部门及项目当地施工图审查中心建审，获通过后方可施工；

4.4凡本工程所用装饰材料的规格、型号、性能、色彩应符合装饰工程规范的质量要求，饰面材料应以设计单位提供样板为准，如由于造价和供货等原因需代替品，施工订货前需会同建设、设计等有关各方共同商定。

■会 签

方 案		电 气	
建 筑		暖 通	
结 构		给排水	
热 力			

■备 注

＊此图纸版权归本设计单位所有.

■修改说明

■设计单位

■签 署

工程主持人		审定	
专业负责人		校核	
方案设计		设计	
		制图	

■工程名称

清华大学玉泉医院（清华大学中西医结合医院）
C楼四层老年医学科装修改造工程

■项目名称

■图纸名称

设计说明

■阶段	施工图	■设计编号	202410
■日期	2024.10	■子项号	–
■比例	1：100	■图 号	装施01

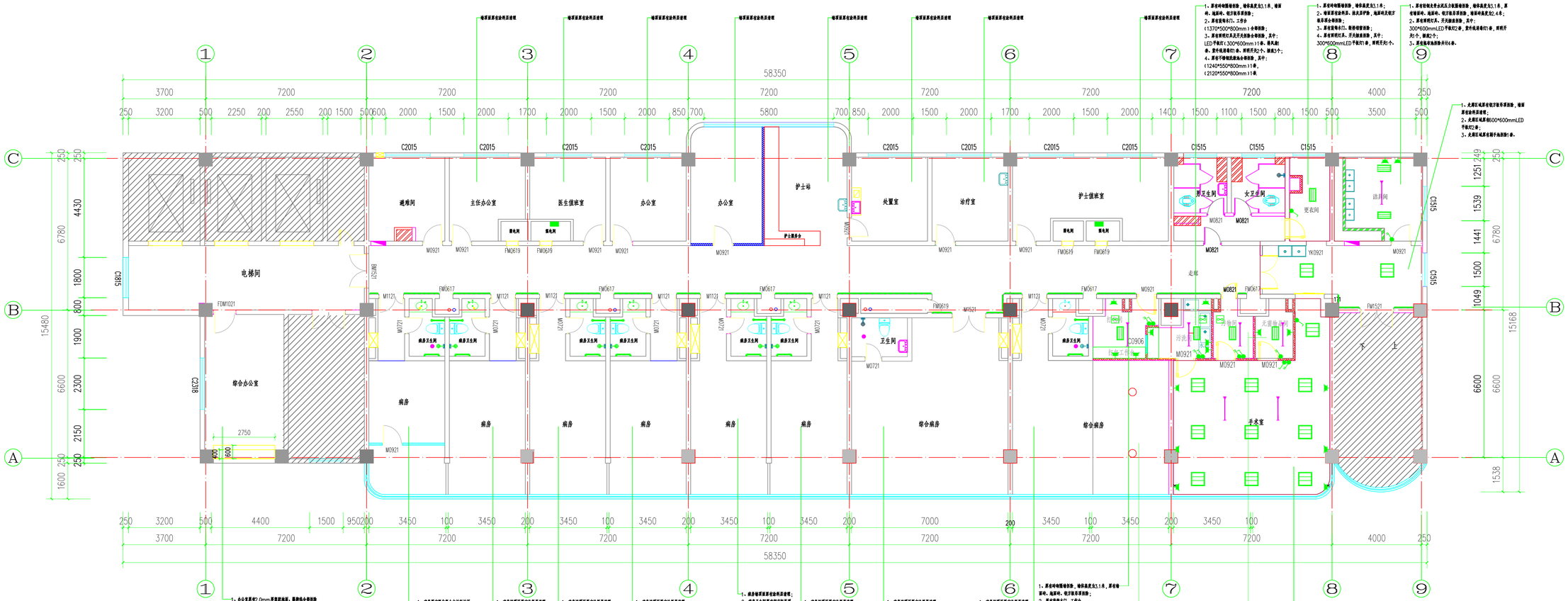

原始平面图

■会 签

方 案		电 气	
建 筑		暖 通	
结 构		给排水	
热 力			

■备 注

*此图纸版权归本设计单位所有.

■修改说明

■设计单位

■签 署

工程主持人		审定	
专业负责人		校核	
方案设计		设计	
		制图	

■工程名称

迪牟大学玉龙医院（迪牟大学中西医结合医院）
C座四层老年医学科室装修改造工程

■项目名称

■图纸名称

原始平面图

■阶段	施工图	■设计编号	202410
■日期	2024.10	■子项号	–
■比例	1：100	■图 号	装施02

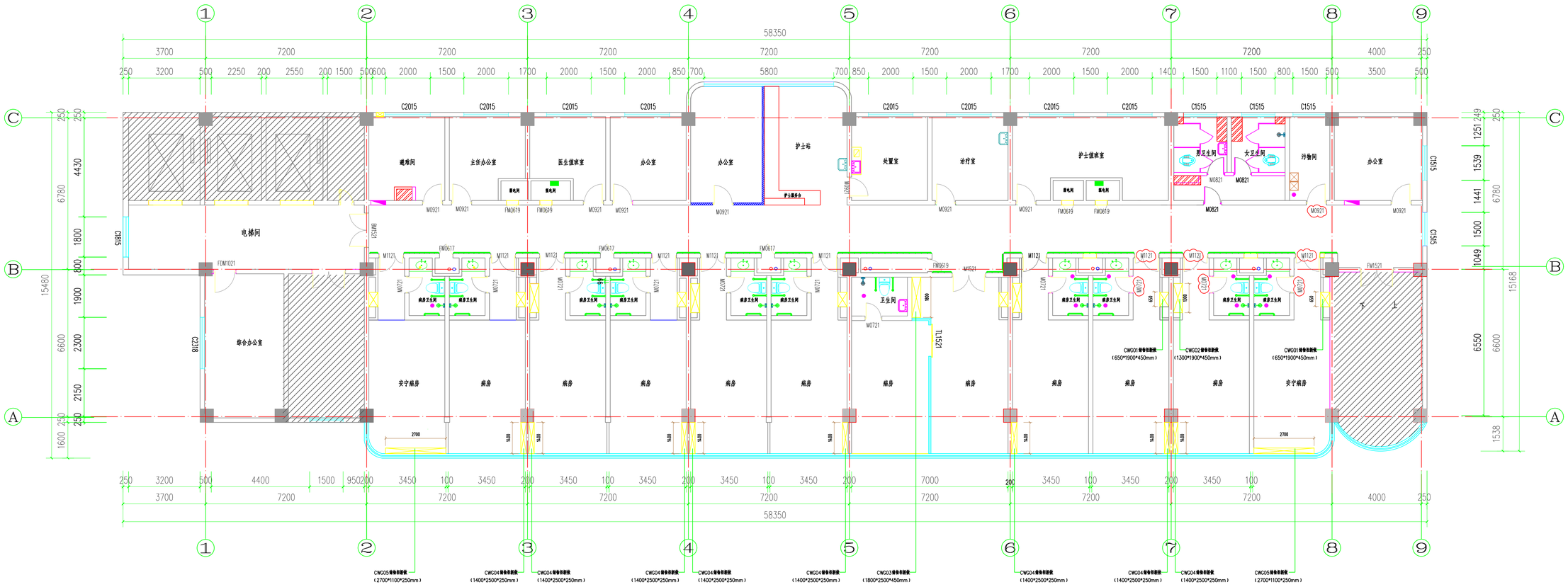

说明：

1、病房区域卫生间原有可材质部分无防老化等，需做防水，比管要求；
2、病房区域卫生间洁净要求，高级装修部分有防原有老旧部分发现原不能满足要求部分，分此无原则设计1条，分此无原则设计1条；
3、病房区域部分全生命门用加固门更于调整，原有部分全门不无加固更改增门；
4、病房区域图纸:400*2500*250mm 带帘轨配件，2700*1100*250mm 带帘轨配件，带帘轨配件:800*2500*450mm 带帘轨配件；
5、所有所有墙体、部分办公室隔断用0.20mm 厚石膏板隔墙及0.20mm 厚石膏板隔墙，2.0mm 厚铝合金隔墙，100mm 厚隔断墙；
6、部分病房配置不带帘轨配置或增加帘轨（12mm 带孔多帘式轨），需要高度为2.5米，新增1500*2100mm 带帘移门；
7、病房、办公区等所有涂料均需更新，增加伸缩油烟风道；
8、部分办公室地、所有踢脚线更换，同时点踢不，增加伸缩油烟风道；
9、病房区域卫生间墙、地面砖需加防水，勾缝，卫生间地面除(300*300mm)外所有原点不变；
10、病房所有区域墙面、病房卫生间顶棚加严格要求，增加伸缩油烟风道之间防腐等，部分地方不可增加原等；
11、病房所有区域卫生间、所有顶棚需地面不得大于1.5mm 用水泥砂浆原原处理，1.5mm 用水泥砂浆原原处理，部分地方原，局部300*300mm 防滑地面砖，增原部分不同步原风化，伸原原水，1.5mm 用水泥砂浆原原处理（平均高度为1.8m），局部300*600mm 墙面砖，原原部分处理不同原，原有部分全不同步原，300*300mm 铝天棚；
12、病房所有区域墙面部分或石膏板，2.0mm 铝合金隔墙，增原部分不同步原风化，伸原原水，同时点踢不，增加伸缩油烟风道，原原部分增加不同步原部分原（天棚）原部增加不，9.5mm 原板原部原（），原原部增加原不，增加伸缩油烟风道；
13、病房所有区域走廊墙原部增加点踢不，增加伸缩油烟风道，原原部分扩增部分增加原（门部增不原处不，600*600mm 不锈钢金属）；
14、病房所有区域办公室区域墙原部600*600mm 地原砖，100 高地砖原砖，增原增原部分不同步原风化，伸原原水，同时点踢不，增加伸缩油烟风道，原原部分扩增部分增加原（600*600mm）；
15、病房所有区域病房、综合办公室原部原部分办公室门，病房卫生间原部分原部门，病房原部原原部分原（650*1900mm、1300*1900mm）；
16、病房所有区域病房卫生间部分原风天原原不可更改部分（40*4mm 角钢支撑）共约2米，卫生间部分5mm 角钢等距240*1000mm 3米，
17、病房所有区域原部部分50*50mm 带帘金属导轨（长度到1000mm）共约分属

云线标注装修门均为新做

装修平面图

■会 签			
方 案		电 气	
建 筑		暖 通	
结 构		给排水	
热 力			

■备 注

＊此图纸版权归本设计单位所有.

■修改说明

■设计单位

■签 署			
工程主持人		审定	
专业负责人		校核	
方案设计		设计	
		制图	

■工程名称

汕尾大学玉龙医院（汕尾大学中西医结合医院）
C栋四层老年医学科装修改造工程

■项目名称

■图纸名称

装修平面图

■阶段	施工图	■设计编号	202410
■日期	2024.10	■子项号	—
■比例	1：100	■图 号	装施03

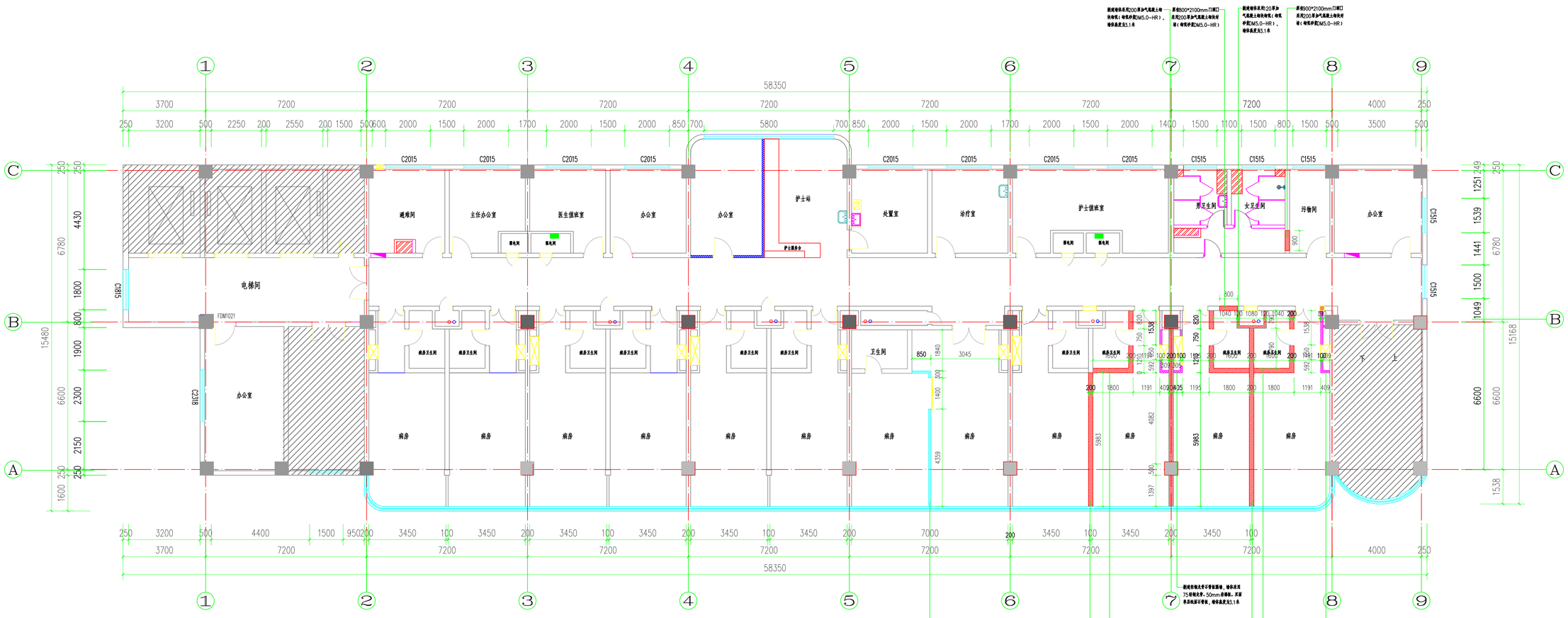

墙体定位图

加气混凝土砌块隔墙

轻钢龙骨石膏板隔墙

不锈钢钢化玻璃隔断

■会 签			
方 案		电 气	
建 筑		暖 通	
结 构		给排水	
热 力			

■备 注

＊此图纸版权归本设计单位所有.

■修改说明

■设计单位

■签 署			
工程主持人		审定	
专业负责人		校核	
方案设计		设计	
		制图	

■工程名称

津华大学玉泉医院（津华大学中西医结合医院）
C楼四层老年医学科装修改造工程

■项目名称

■图纸名称

墙体定位图

■阶段	施工图	■设计编号	202410
■日期	2024.10	■子项号	–
■比例	1：100	■图 号	装施04

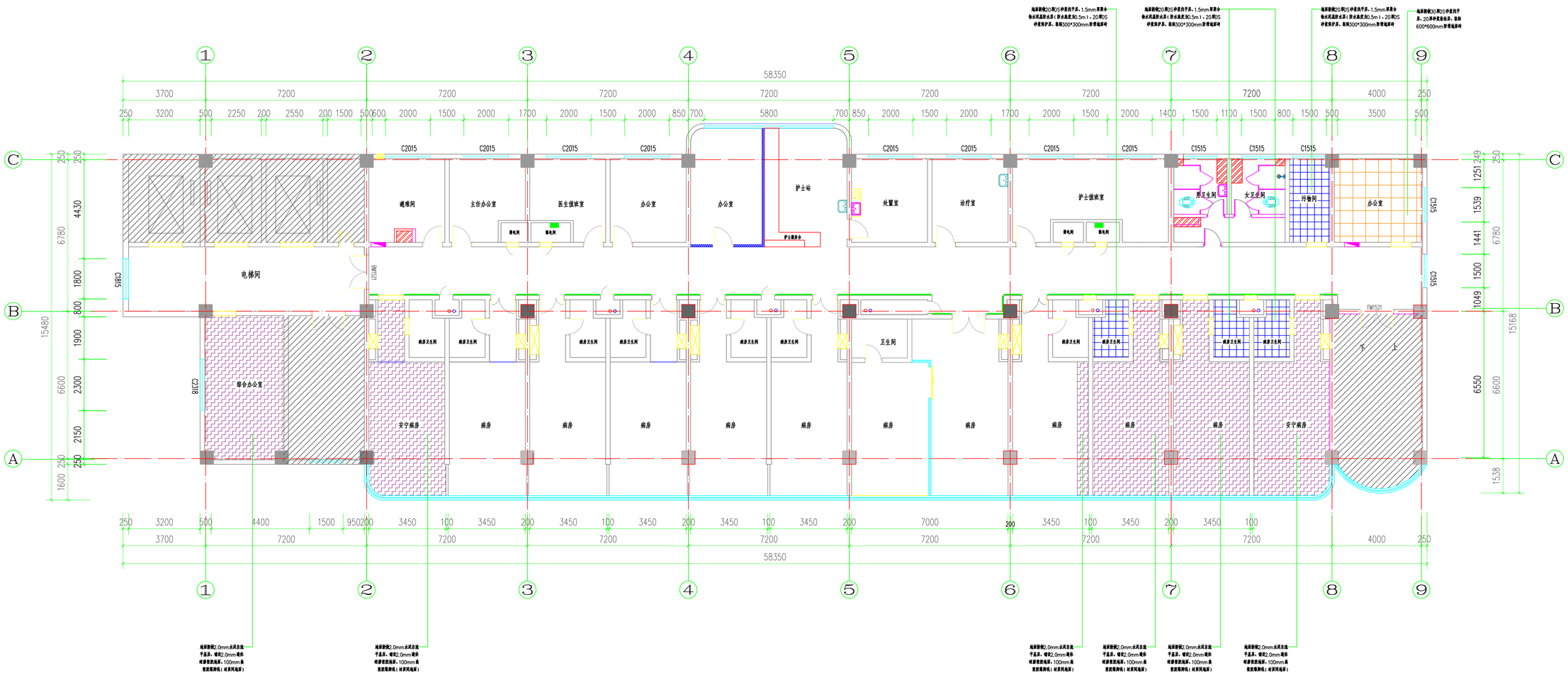

地面铺装图

■会 签			
方 案		电 气	
建 筑		暖 通	
结 构		给排水	
热 力			

■备 注

*此图纸版权归本设计单位所有.

■修改说明

■设计单位

■签 署			
工程主持人		审定	
专业负责人		校核	
方案设计		设计	
		制图	

■工程名称

诸暨市人民医院（诸暨市人民医院中西医结合医院）
C楼四层老年医学科装修改造工程

■项目名称

■图纸名称

地面铺装图

■ 阶段	施工图	■设计编号	202410
■ 日期	2024.10	■ 子项号	–
■ 比例	1：100	■ 图 号	装施05

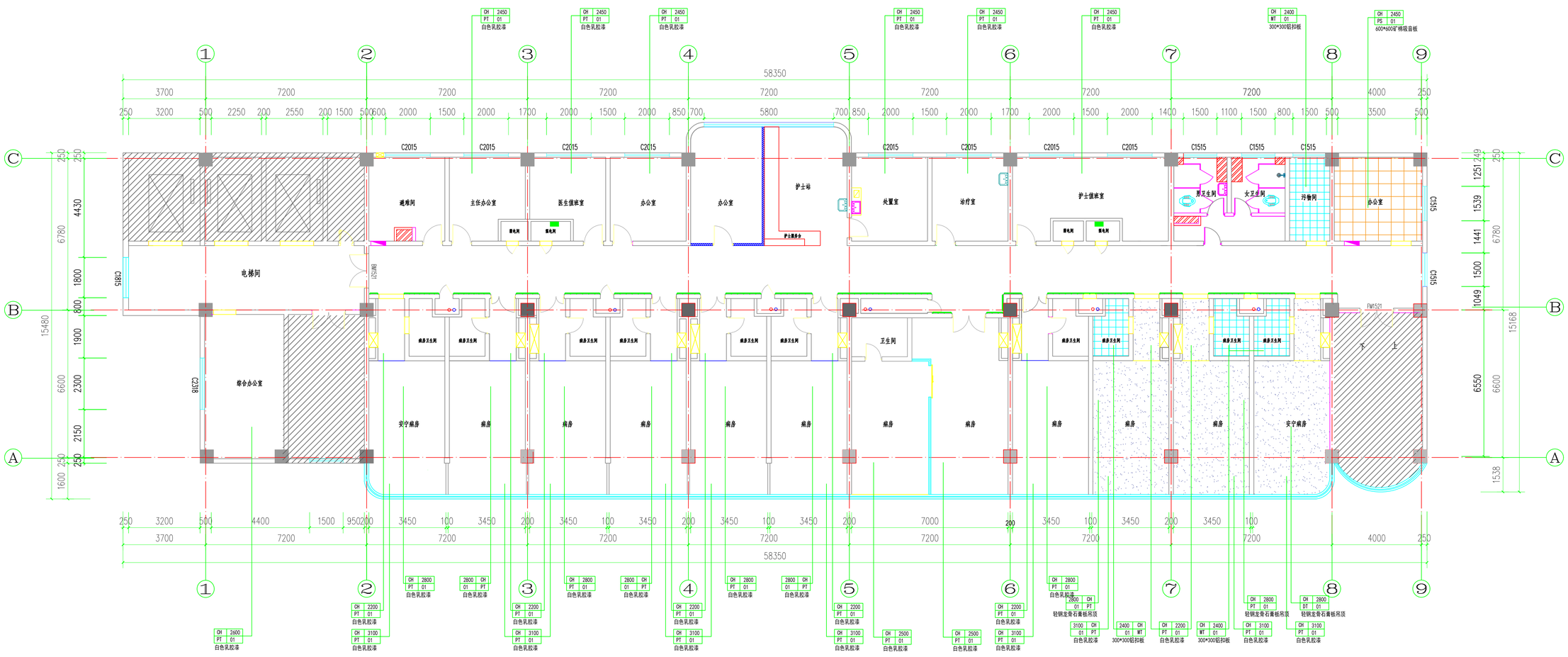

天棚吊顶图

■会 签

方 案		电 气	
建 筑		暖 通	
结 构		给排水	
热 力			

■备 注

＊此图纸版权归本设计单位所有.

■修改说明

■设计单位

■签 署

工程主持人		审定	
专业负责人		校核	
方 案 设 计		设计	
		制图	

■工程名称

清华大学玉泉医院（清华大学中西医结合医院）
C栋拆旧老老市医学科室修改造工程

■项目名称

■图纸名称

天棚吊顶图

■ 阶段	施工图	■设计编号	202410
■ 日期	2024.10	■ 子项号	–
■ 比例	1：100	■ 图 号	装施06

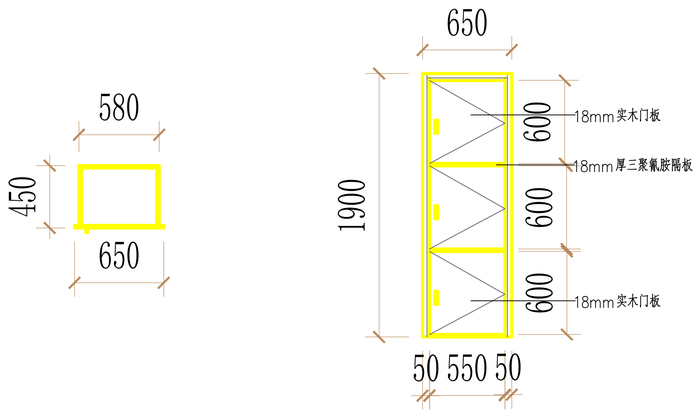

CWG01储物柜

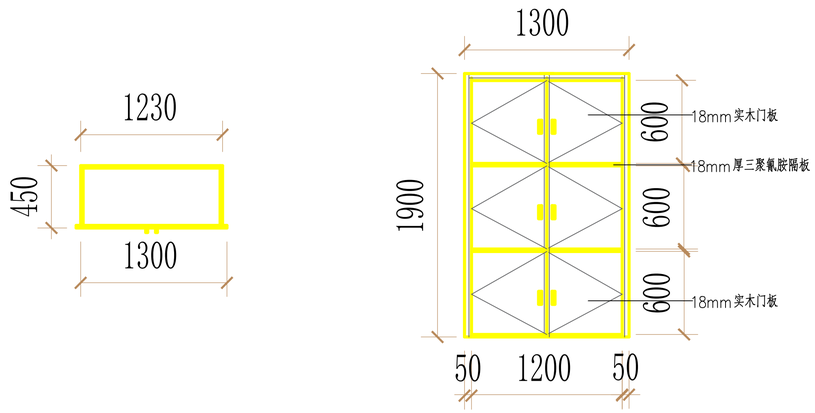

CWG02储物柜

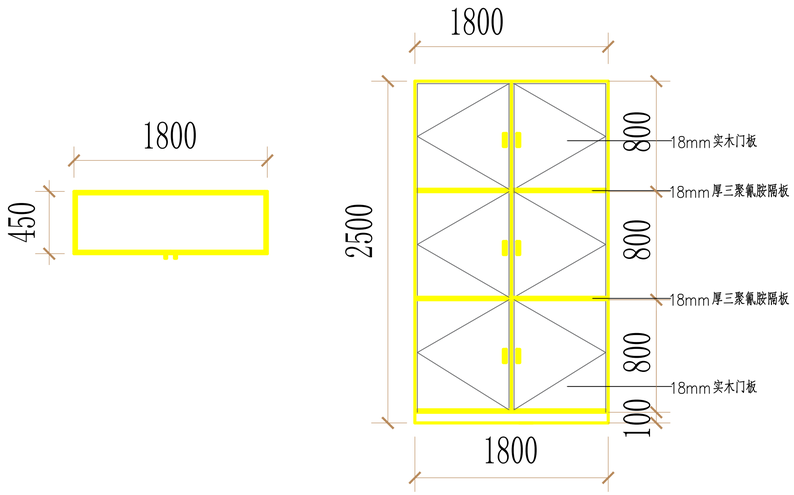

CWG03储物柜

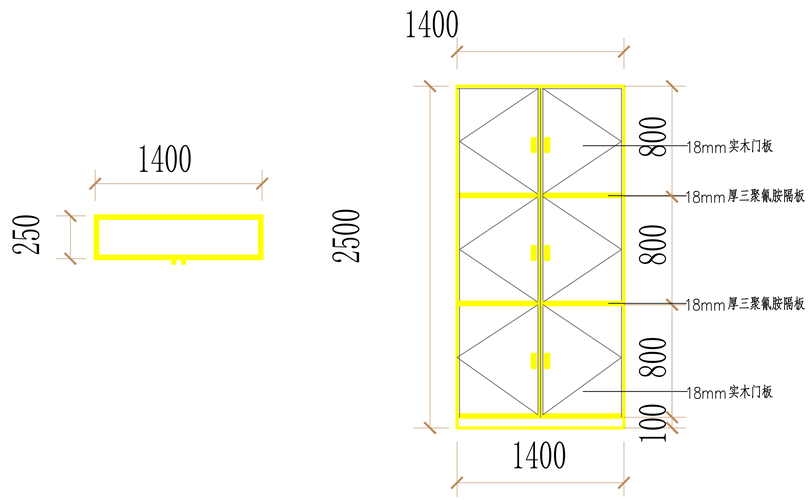

CWG04储物柜

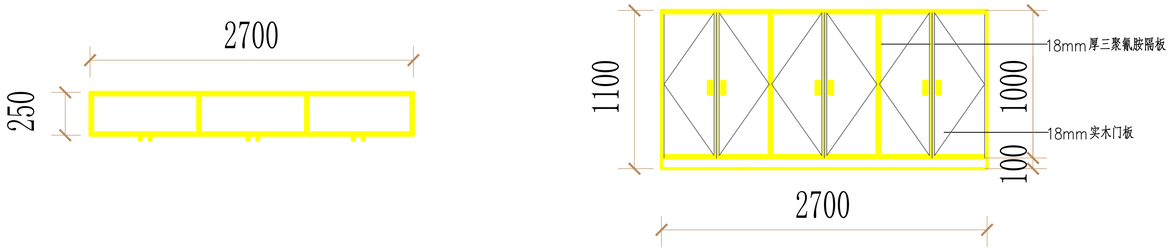

CWG05储物柜

■会 签			
方 案		电 气	
建 筑		暖 通	
结 构		给排水	
热 力			

■备 注

*此图纸版权归本设计单位所有.

■修改说明

■设计单位

■签 署			
工程主持人		审定	
专业负责人		校核	
方案设计		设计	
		制图	

■工程名称

清华大学玉泉医院（清华大学中西医结合医院）
C楼四层老年医学科装修改造工程

■项目名称

■图纸名称

储物柜详图

■阶段	施工图	■设计编号	202410
■日期	2024.10	■子项号	–
■比例	1：100	■图 号	装施07

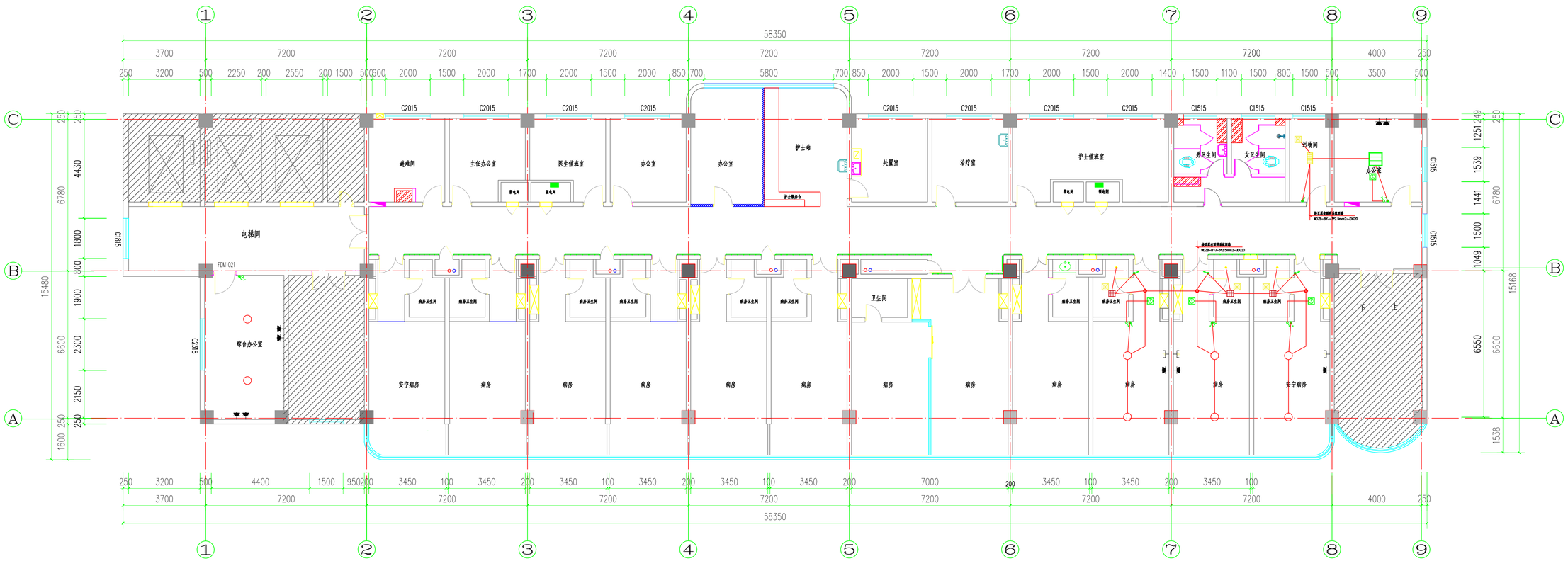

图例	说明	图例	说明
	二、三孔安全插座 底距地0.3米		单联单控暗装灯开关 底距地1.3米
	一体式双联三孔插座 底距地1.4米		双联单控暗装灯开关 底距地1.3米
	壁挂电热水器插 底距地1.3米		四联单控暗装灯开关 底距地1.3米
	空调温控器 底距地1.3米		风机盘管 吊顶内安装
	LED平板灯(600*600mm)吊顶嵌入式		单抽排风扇 吊顶嵌入式
	LED平板灯(300*300mm)吊顶嵌入式		LED平板灯(300*600mm)吊顶嵌入式
	LED蛋格筒灯(6W)吊顶嵌入式		LED蛋格筒灯(13W)吊顶嵌入式

备注:

1、病房恢复区域手术室、治具间、更衣室等房间原有照明灯具、开关插座全部拆除，其中：LED吸顶灯2盏，300*600mmLED平板灯7盏，600*600mmLED平板灯12盏，紫外线消毒灯7盏，照明开关12个，插座17个，排风扇拆除3盏；

2、综合办公室原有照明灯具、开关插座拆除，其中：双管格栅灯2个、照明开关1个、空调温控开关1个、插座4个；

3、病房恢复区域病房照明系统配管、配线新做，电气配管采用JDG20电线管，配线采用WDZB-BYJ-3*2.5mm2绝缘导线；

4、病房恢复区域病房、办公室空调控制线路新做，电气配管采用JDG20电线管，配线采用WDZB-BYJ-6*1.0mm2绝缘导线；

5、病房恢复区域病房、污物间、办公室新做单联单控跷板式暗开关4个，双联单控跷板式暗开关1个，四联单控跷板式暗开关3个，二、三孔安全插插座5个，电视插座3个，空调温控器4个；

6、综合办公室新做单联单控跷板式暗开关1个，二、三孔安全型插座4个，空调温控器（刚目）1个；

7、病房恢复区域病房、污物间、办公室新做照明灯具（其中：600*600mmLED平板灯1盏，300*600mmLED平板灯3盏，300*300mmLED平板灯3盏，LED吸顶灯2盏，LED蛋格筒灯5盏，单抽排风扇4台）；

8、综合办公室新做LED吸顶灯2盏。

电气平面图

■会 签

方 案		电 气	
建 筑		暖 通	
结 构		给排水	
热 力			

■备 注

*此图纸版权归本设计单位所有.

■修改说明

■设计单位

■签 署

工程主持人		审定	
专业负责人		校核	
方案设计		设计	
		制图	

■工程名称

诸暨大学玉泉医院（诸暨大学中西结合医院）
C楼四层老年医学科装修改造工程

■项目名称

■图纸名称

电气平面图

■ 阶段	施工图	■设计编号	202410
■ 日期	2024.10	■ 子项号	–
■ 比例	1：100	■ 图 号	装施08

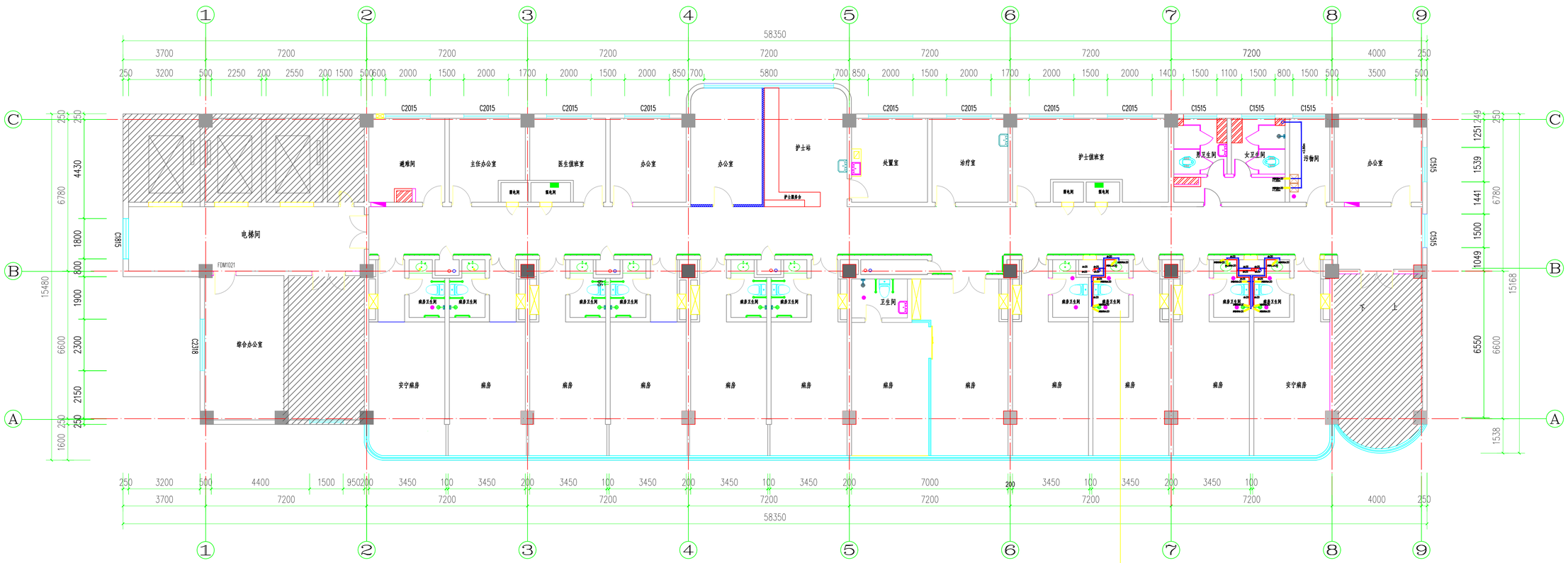

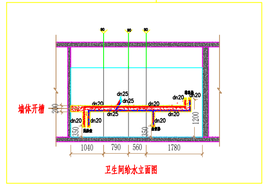

给排水平面图

图例	说明	图例	说明
	台式洗脸盆（冷热混合龙头）		地漏
	挂式洗脸盆（冷热混合龙头）		冷热混合淋浴器
	坐式马桶		DN50 地漏
	蹲式大便器（脚踏冲洗阀）		

备注：
1、病房卫生间、污物间新做给水、热水系统，给水、热水系统管材采用(S4)PPR给水管，给水、热水系统支管均为暗槽暗敷；
2、病房卫生间、污物间卫生洁具全部新做（其中：坐式大便器3套、台式洗脸盆3套（冷热混合龙头）、淋浴间2套、成品淋浴器3套、DN50地漏7个。

■会 签

方 案		电 气	
建 筑		暖 通	
结 构		给排水	
热 力			

■备 注

＊此图纸版权归本设计单位所有.

■修改说明

■设计单位

■签 署

工程主持人		审定	
专业负责人		校核	
方案设计		设计	
		制图	

■工程名称

清华大学玉泉医院（清华大学中西医结合医院）
C楼四层老年医学科装修改造工程

■项目名称

■图纸名称

给排水平面图

■阶段	施工图	■设计编号	202410
■日期	2024.10	■子项号	–
■比例	1：100	■图 号	装施09